TÄRKEÄÄ TIETOA

KULJETTAJA JA MATKUSTAJA
Tämä moottoripyörä on suunniteltu kuljettajan ja yhden matkustajan kuljetukseen. Älä koskaan ylitä pyörän maksimikantavuutta, mukaan laskien lisävarusteet ja kuorma.

MAANTIEKÄYTTÖÖN
Tämä moottoripyörä on suunniteltu ainoastaan maantiekäyttöön.

LUE TÄMÄ OMISTAJAN KÄSIKIRJA HUOLELLISESTI
Kiinnitä erityistä huomiota turvaohjeisiin joita esiintyy kirjan eri osissa. Nämä viestit ovat kokonaan selitetty "muutama sana turvallisuudesta" osassa, joka esiintyy ennen sisällysluetteloa.

Tämä kirja on osa moottoripyörää ja sen tulisi seurata sen mukana jälleenmyynnin yhteydessä.

Tämän julkaisun tiedot perustuvat viimeisimpiin saatavilla oleviin tietoihin painohetkellä. Honda pidättää kaikki oikeudet muutoksiin.

Copyright Oy Brandt Ab. Osittainenkin julkaiseminen ja jäljentäminen sallittu vain Oy Brandt Ab:n luvalla.

Honda CBR125R
OMISTAJAN KÄSIKIRJA

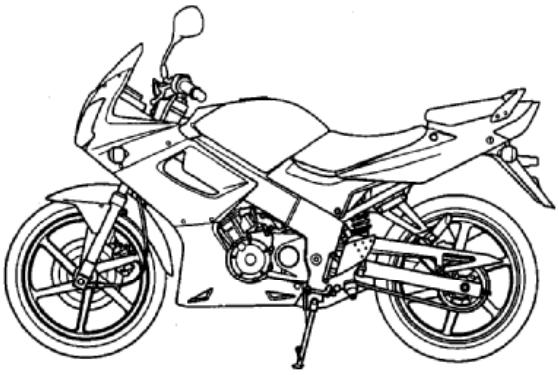

TERVETULOA

Moottoripyörä tarjoaa sinulle mahdollisuuden suureen seikkailuun; se tarjoaa haasteen "käskeä" konetta. Tunnet ilmavirran ohjatessasi ajoneuvoasi, joka noudattaa komentojasi herkemmin kuin mikään muu ajoneuvo. Voit tuntea vapauden ajaessasi ilman metallikehikkoa ympärilläsi. Moottoripyörän tarkistukset ennen ajoa, sekä säännölliset huollot ovat turvallisuutesi takeita. Palkkiosi on vapaus.

Kohdataksesi turvallisesti moottoripyöräilyn tarjoamat haasteet ja voidaksesi nauttia täysin siemauksin sen suomasta seikkailusta, lue tämä omistajan käsikirja huolellisesti ENNEN KUIN LÄHDET AJAMAAN MOOTTORIPYÖRÄLLÄSI.

Huoltotoimenpiteet vaativat useimmiten erikoistyökaluja ja riittävää ammattitaitoa, jotta niistä suoriudutaan Hondan asettamien laatuvaatimusten mukaisesti. Suosittelemme huoltojen suorittamista valtuutetulla Honda huoltokorjaamolla. Näin varmistat asianmukaisen huollon ja korjauksen.

Miellyttävää moottoripyöräilyä ja kiitos Honda valinnastasi !

MUUTAMA SANA TURVALLISUUDESTA

Sinun ja muiden turvallisuus on erittäin tärkeää. Tunne vastuusi, moottoripyörän käyttö on erittäin vastuullista.

Tämä kirja sisältää paljon turvallisuuteen vaikuttavia vihjeitä ja merkkejä jotka auttavat sinua välttämään mahdollisen haaverin tai vaaratilanteen.

Nämä ohjeet eivät voi kuitenkaan varoittaa kaikista mahdollisista vaaroista moottoripyörän käytössä. Käytä omaa arviointikykyäsi.

Turvamerkit, **VAARA, VAROITUS** tai **HUOMIO** sisältävät tärkeitä turvamuistutuksia joiden laiminlyöminen voi johtaa loukkaantumiseen tai pahimmassa tapauksessa kuolemaan.

Tämä kirja sisältää paljon turvallisuuteen liittyvää tietoa - lue se huolellisesti.

SISÄLLYSLUETTELO

	sivu
Ajo	25
Ajokauden aloittaminen	46
Ajoturvallisuus	5
Ajovalon korkeuden säätö	22
Ajovarusteet	6
Akku	41
Asiakirjatasku	20
Hallintalaitteiden sijainti	9-10
Huolto-ohjelma	28
Huoltotoimenpiteet	27,29
Jarruttaminen	26
Jarrut	12-13
Jarrupalojen kuluminen	40
Jarruvalokytkimen säätö	43
Johdanto	1
Jousitus	37
Jäähdytysneste	15
Kaasukahva	33
Kampikammion huohotin	31
Katalysaattori	48
Katteen irrotus	22
Kuormaus	6-7
Kypärälukko	21
Kytkin	14
Kädensijan toiminnot	19-20
Lisävarusteet	8
Mittaristo ja merkkivalot	11-12
Moottorin käynnistys	23-24
Moottorin tyhjäkäynti	34
Moottoriöljy	17,31
Moottoriöljyn vaihto	32
Muutostyöt	8
Ohjauslukko	20
Polttimoiden vaihto	43-44
Polttoaine	16
Puhdistus	45
Pysäköiminen	26

	sivu
Pyörien irrottaminen	38-39
Renkaat	17-18
Sarjanumerot	30
Satula	21
Sisäänajo	24
Sivuseisontatuki	37
Sulakkeen vaihto	42
Sytytystulppa	33
Talvisäilytys	46
Tarkistukset ennen ajoa	22
Tekniset tiedot	47-48
Toisioketju	34-36
Turvallisuusasiaa	5
Työkalut	29
Varastamisen ehkäisy	27
Virtalukko	19

MOOTTORIPYÖRÄN TURVALLISUUS

TÄRKEÄÄ TURVALLISUUSASIAA

Moottoripyöräsi palvelee sinua monia vuosia ja antaa ajonautintoja - mikäli tunnet vastuusi turvallisuudesta ja ymmärrät haasteet joita tiellä kohtaat.

On monta asiaa joilla voit suojata itseäsi ajossa. Tämä kirja sisältää paljon neuvoja varusteista. Seuraavassa muutama tärkeä asia.

Käytä aina kypärää

Varmaa on että: Kunnollinen kypärä on ainoa "turvallinen" pään suoja. Joten käytä aina kypärää ja varmista että matkustaja tekee samoin. Käytä myös ajolaseja, saappaita, käsineitä ja suojaavaa ajopukua.

Tee itsesi helposti havaittavaksi

Jotkut kuljettajat eivät välttämättä pysty havaitsemaan moottoripyöräilijää. Tästä syystä tee itsesi helposti havaittavaksi välttääksesi ilman omaa syytä joutumasta onnettomuuteen. Käytä värikkäitä ja heijastimin varustettuja ajovarusteita. Älä aja toisen tiellä liikkujan "sokeassa pisteessä". Käytä suuntavilkkua hyvissä ajoin ennen kääntymistä tai ajokaistan vaihtamista, käytä tarvittaessa äänimerkkiä.

Aja kykyjesi mukaan

Monet onnettomuudet johtuvat puutteellisesta ajotaidosta. Älä koskaan aja yli ajotaitojesi tai kovempaa mitä olosuhteet sallivat. Muista että alkoholi, huumeet, väsymys ja välinpitämättömyys alentavat arviointikykyä ja siten turvallista ajoa.

Älä aja humalassa

Alkoholi ja ajaminen eivät kuulu yhteen. Jo yksi annos alkoholia vaikuttaa alentamalla kykyä reagoida muuttuviin olosuhteisiin ja reaktioaikasi heikentymiseen. Joten älä aja alkoholin vaikutuksen alaisena, äläkä myöskään anna ystäväsi tehdä niin.

Pidä pyöräsi hyvässä kunnossa

Turvallisen ajon kannalta on tärkeää tarkistaa moottoripyörän kunto ja tarkistukset ennen ajoa listalta ennen kuin lähdet ajamaan. Älä koskaan ylitä moottoripyöräsi maksimikantavuutta, ja käytä ainoastaan lisävarusteita jotka ovat suunniteltu tähän moottoripyörään.

AJOVARUSTEET
Turvallisuutesi kannalta painotamme että: Käytä aina kypärää, suojalaseja, ajosaappaita, käsineitä, pitkiä alusasuja ja ajoasua. Puutteellisten suojavarusteiden käyttö alentaa tuntuvasti turvallista ajoa.

VAROITUS !
Kypärän käyttämättä jättäminen lisää suuresti vakavan vamman tai kuoleman mahdollisuutta kolarissa.
Varmista, että sinä ja matkustaja käytätte aina kypärää, suojalaseja ja muita suojavarusteita ajossa.

Kypärä ja suojalasit
Kypärä on yksittäisistä suojavarusteista tärkein, koska useimmiten vakavimmat vammat johtuvat päähän kohdistuvasta iskusta. Käytä laadukasta ja päässä mukavalta tuntuvaa kypärää, ja muista että kirkas väritys kypärässä huomataan liikenteessä helpommin.
Avokypärä antaa hyvän suojan, mutta parhaan suojan saat käyttämällä umpikypärää. Suojataksesi silmäsi, käytä aina suojavisiiriä tai ajolaseja.

Suojavaatetus
Kypärän ja suojalasien käytön lisäksi suosittelemme käytettäväksi:
-Tukevat luistamattomat suojasaappaat jalkojen ja nilkkojen suojaksi.
-Nahkakäsineet pitämään kädet lämpiminä ja estämään hankaumien, rakkuloiden ja ruhjeiden syntyä.
-Motoristin ajopukua tai takkia antamaan ajomukavuutta ja suojaa. Värikäs ja heijastimin varustettu ajoasu huomataan liikenteessä helpommin. Älä käytä löysiä ajovarusteita jotka voivat tarttua pyörän osiin.

KUORMAUKSEN RAJAT JA OHJEET
Moottoripyöräsi on suunniteltu kuljettamaan itsesi lisäksi yhtä matkustajaa. Matkustajan ollessa kyydissä saattaa pyörän hallittavuus ja jarrujen toiminta tuntua erilaiselta. Huomioi jarruja ja renkaita koskevat ohjeet ajaessasi suurella kuormalla.

Liian raskas tai epätasapainossa oleva kuorma vaikeuttaa suuresti moottoripyörän käsiteltävyyttä, jarrutusta ja hallittavuutta. Ei alkuperäiset lisävarusteet, vääränlaiset muutostyöt ja puutteellinen huolto voi myös alentaa ajoturvallisuutta.

Tulevat sivut antavat lisätietoa kuormauksesta, lisävarusteista ja muutostöistä.

Kuormaus
Kuinka paljon kuormaa laitat moottoripyörääsi ja kuinka sen kuormaat. On tärkeää että teet sen turvallisesti. Aina kun ajat matkustajan tai kuorman kanssa sinun pitää olla selvillä seuraavista asioista.

VAROITUS !
Ylikuormaus tai kuorman heikko kiinnitys voi johtaa onnettomuuteen ja henkilön loukkaantumiseen tai kuolemaan.

Noudata tässä kirjassa annettuja ohjeita ja kuormausrajoja.

Kuormausrajat
Moottoripyöräsi kuormausrajat ovat:
Maksimikantavuus: 180 kg
Sisältää ajajan, matkustajan, kuorman ja kaikki lisävarusteet.
Kuorman maksimipaino: 8 kg

Asennettujen lisävarusteiden paino vähentää kuorman maksimipainoa.

Kuormausohjeet
Moottoripyöräsi on ensisijaisesti suunniteltu kuljettamaan itsesi lisäksi matkustajaa. Voit halutessasi kiinnittää satulaan pientä tavaraa kun matkustaja ei ole kyydissä. Kiinnitä tavara huolellisesti.

Mikäli haluat kuljettaa suurempaa kuormaa, ota yhteys Honda myyjääsi joka opastaa sinua ja lue huolellisesti ohjeet lisälaitteista.

Väärin kiinnitetty kuorma vaikeuttaa suuresti moottoripyörän käsiteltävyyttä ja hallittavuutta. Vaikka kuorma on kiinnitetty asianmukaisesti, aja hillitysti äläkä ylitä nopeutta 130 km/h kun kuljetat kuormaa.

Noudata näitä ohjeita aina kun kuljetat matkustajaa tai kuormaa:
-Tarkasta renkaiden kunto ja ilmanpaine.
-Mikäli kuorma on normaalista poikkeava, voit joutua säätämään etu- ja takajousitusta.
-Estääksesi kuorman irtoamisesta johtuvan vaaratilanteen, varmista kuorman kunnollinen kiinnitys ennen ajoa.
-Sijoita kuorma siten, että paino on matalalla ja mahdollisimman keskellä.
-Jaa paino tasaisesti pyörän molemmille puolille.

Lisävarusteet ja Muutostyöt

Suosittelemme ainoastaan Hondan alkuperäisiä lisävarusteita jotka on suunniteltu tätä moottoripyörää varten ja testattu sillä. Koska tehdas ei voi testata EI alkuperäisiä lisävarusteita, olet henkilökohtaisesti vastuussa niiden valinnasta, asentamisesta ja käyttämisestä. Pyydä kauppiaaltasi apua valinnoissa ja seuraa seuraavia ohjeita:

-Asennettava lisävaruste ei saa peittää näkyvistä mitään valoja, ei pienentää maavaraa eikä kallistusvaraa, ei rajoittaa jousituksen liikettä, eikä mitenkään estää moottoripyörän hallitsemista.
-Älä asenna sähköisiä varustuksia niin, että sähköntarve ylittää moottoripyörän sähköjärjestelmän. Palanut sulake voi sammuttaa ajovalot tai moottorin.
-Tätä moottoripyörää ei ole suunniteltu kuljettamaan sivuvaunua tai vetämään perävaunua. Pyörän käsiteltävyys ja ajo-ominaisuudet kärsivät näiden asentamisesta.

Muutostyöt

Suosittelemme ettet poista mitään alkuperäistä varustusta tai muuta mitenkään mikä vaikuttaisi moottoripyöräsi rakenteeseen tai toimintaan. Muutokset saattavat ratkaisevasti vaikuttaa pyörän käsiteltävyyteen, tasapainoon ja jarruihin ja siten vaikuttaa ajoturvallisuuteen.

Muutokset valoihin, pakoputkistoon, moottorin säätöihin tai muut muutokset voivat tehdä moottoripyörästäsi laittoman.

HALLINTALAITTEIDEN SIJAINTI

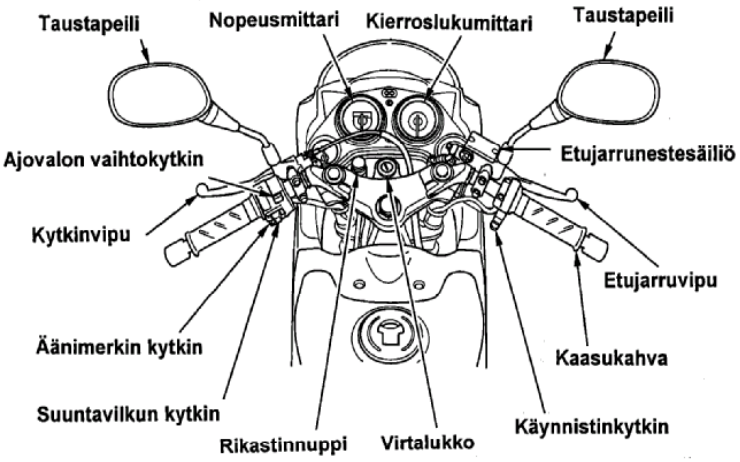

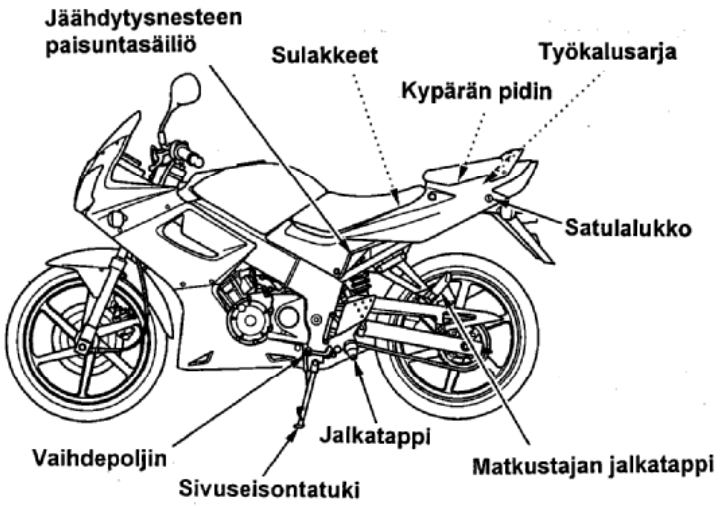
Jäähdytysnesteen
paisuntasäiliö
Sulakkeet
Työkalusarja
Kypärän pidin
Satulalukko
Jalkatappi
Vaihdepoljin
Matkustajan jalkatappi
Sivuseisontatuki

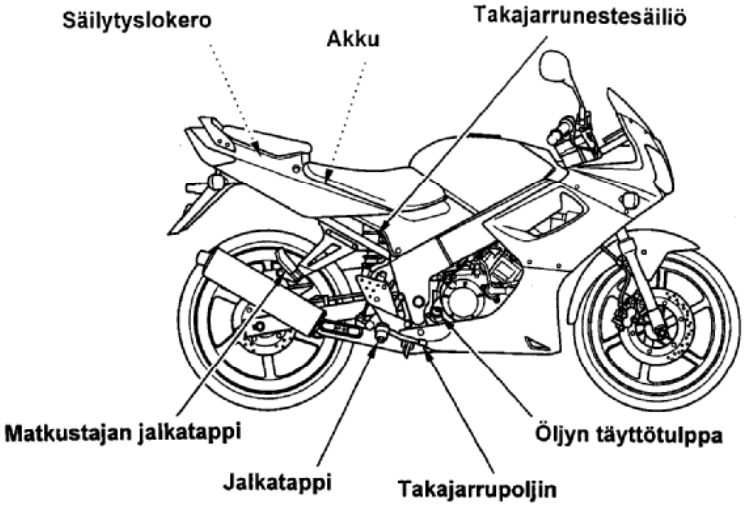
Säilytyslokero
Akku
Takajarrunestesäiliö
Matkustajan jalkatappi
Öljyn täyttötulppa
Jalkatappi
Takajarrupoljin

MITTARISTO JA MERKKIVALOT

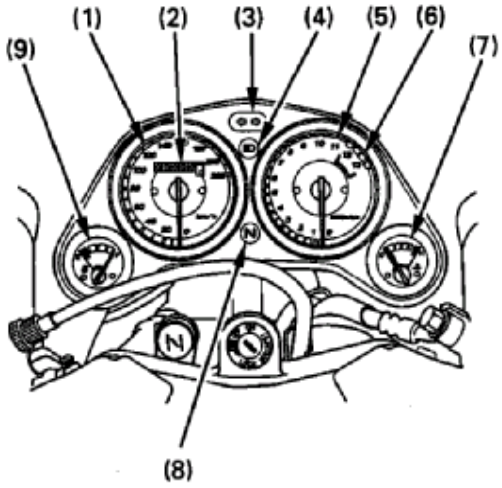

1.NOPEUSMITTARI, osoittaa ajettavan nopeuden.
2.MATKAMITTARI, näyttää kokonaiskilometrimäärän.
3.SUUNTAVILKUN MERKKIVALO, vilkkuu käytettäessä suuntamerkkiä.
4.KAUKOVALON MERKKIVALO (sininen), palaa kun ajovalot on kytketty kaukovaloille.
5.KIERROSLUKUMITTARI, osoittaa moottorin kierrosluvun.
6.KIERROSLUKUMITTARIN PUNAINEN ALUE. Älä koskaan anna kierroslukumittarin osoittimen mennä punaiselle alueelle.
VAROITUS ! Punainen alue osoittaa moottorin enimmäiskierroksia ja ajo liian suurilla kierroksilla voi vaurioittaa moottoria.
7.JÄÄHDYTYSNESTEEN LÄMPÖMITTARI, osoittaa jäähdytysnesteen lämpötilan.
8.VAPAAVAIHTEEN MERKKIVALO, palaa vaihteen ollessa vapaalla.
9.POLTTOAINEMITTARI, osoittaa jäljellä olevan polttoaineen noin määrän.

Polttoainemittari (1)

Kun mittarin neula saavuttaa punaisen alueen (2), on polttoaine vähissä, täytä tankki mahdollisimman pian. Polttoainetta on tällöin jäljellä (pyörän ollessa pystyasennossa) n. 2,1 l.

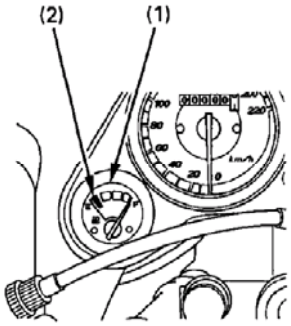

Jäähdytysnesteen lämpömittari (1)

Kun osoitin alkaa liikkua C-merkin (kylmä) yläpuolelle, on moottori riittävän lämmin ja moottoripyörällä voi lähteä ajamaan. Normaali lämpötila on H- ja C- merkkien välinen alue. Jos osoitin saavuttaa H-merkin (2) (kuuma), pysäytä moottori ja tarkista jäähdytysjärjestelmän paisuntasäiliön nestetaso. Älä aja ennen kuin vika on korjattu.

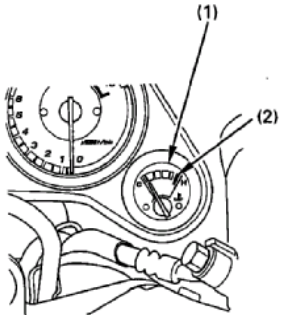

HUOM ! Liian korkea moottorin lämpötila voi aiheuttaa vakavan moottorivaurion.

TÄRKEIMMÄT TOIMINNOT
(Tietoa, jota tarvitset käyttääksesi tätä moottoripyörää)

JARRUT

Tässä moottoripyörässä on sekä edessä, että takana hydrauliset levyjarrut. Sitä mukaan kun jarrupalat kuluvat, laskee myös jarrunesteen taso samaan tahtiin.

Jarruja ei tarvitse säätää, mutta jarrunestetaso ja jarrupalojen kunto pitää tarkistaa säännöllisesti. Tarkista jarrujärjestelmä usein mahdollisten neste-vuotojen havaitsemiseksi ajoissa.

Mikäli etujarruvivun tai takajarrupolkimen liike tuntuu pehmeältä eikä jarrupalat ole loppuun kuluneet, on jarrujärjestelmässä luultavasti ilmaa, mikä täytyy poistaa. Ota silloin yhteys valtuutettuun Honda-huoltokorjaamoon.

Etujarrunesteen taso:

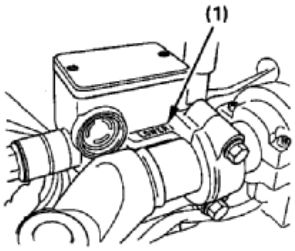

Moottoripyörän ollessa pystysuorassa, on jarrunesteen pinnan oltava LOWER merkin (1) yläpuolella. Jos nestepinta on LOWER merkissä tai sen alapuolella, on jarrupalat tarkastettava ja vaihdettava jos tarpeen. Jos palat eivät ole kuluneet, tarkasta jarrujärjestelmä, jotta havaitset mahdolliset vuodot tai muut vauriot.

Takajarrunesteen taso:

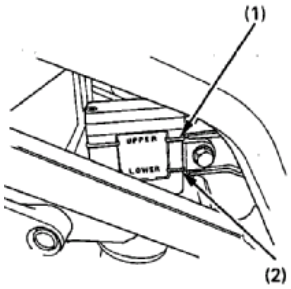

Moottoripyörän ollessa pystysuorassa, on jarrunesteen pinnan oltava UPPER (1) ja LOWER (2) merkin välissä.
Jos nestepinta on LOWER merkissä tai sen alapuolella, on jarrupalat tarkastettava ja vaihdettava jos tarpeen. Jos palat eivät ole kuluneet, tarkasta jarrujärjestelmä, jotta havaitset mahdolliset vuodot tai muut vauriot.

Jarrunestesuositus DOT 4.

Muita tarkistuksia:
Varmista ettei ole jarrunestevuotoja. Tarkasta myös ettei jarruletkuissa ole murtumia ja ettei ne ole kierteillä.

VAROITUS ! Jarruneste saattaa aiheuttaa ärsytystä. Vältä sen joutumista iholle tai silmiin. Jos jarrunestettä joutuu iholle, huuhtele runsaalla vedellä. Jos jarrunestettä menee silmiin, huuhtele huolellisesti runsaalla, puhtaalla vedellä ja mene lääkäriin.

HUOM ! Käsittele jarrunestettä varoen, sillä se saattaa vaurioittaa muovia ja maalattuja pintoja. Pidä huolta jarrunestettä lisätessäsi siitä, että jarrunestesäiliö on vaakasuorassa ennen säiliön kannen irrottamista, sillä jarrunestettä saattaa vuotaa yli. Älä koskaan päästä likaa, vettä tai muita epäpuhtauksia jarrunestesäiliöön.

KYTKIN

Kytkintä on säädettävä, jos moottoripyörä sammuu kytkettäessä vaihdetta päälle, ”ryömii” tai jos kytkin luistaa aiheuttaen viiveen kiihdytyksessä. Pienet säädöt voidaan tehdä kytkinvivussa (1) sijaitsevasta kytkinvaijerin säätimestä (4).

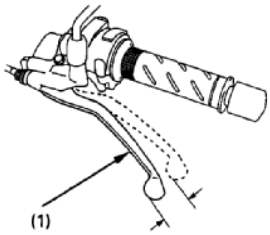

Oikea kytkinvivun vapaaliike on 10-20 mm.

A = vapaaliike kasvaa
B = vapaaliike pienenee

1.Löysää säätimen lukitusmutteri (2) ja kierrä säädintä (3). Kiristä lukitusmutteri ja tarkista säätö.

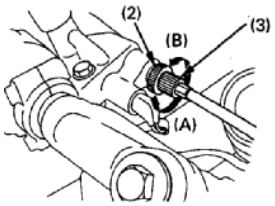

2.Jos säädin pitää kiertää lähes ulos jotta saataisiin oikea vapaaliike, tai jos oikeaa vapaaliikettä ei pystytä säätämään, löysää lukitusmutteri ja käännä säädin kokonaan sisään. Kiristä lukitusmutteri.

3.Löysää lukitusmutteri (5) kytkinvaijerin alasäätimestä. Kierrä säädintä (4) kunnes kytkinvivun vapaaliike on ohjearvossa. Kiristä lukitus-mutteri ja tarkista säätö.

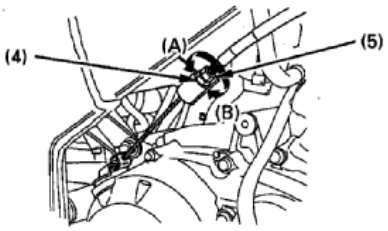

4.Käynnistä moottori, purista kytkinkahvaa ja laita vaihde päälle. Varmista että moottori ei vedätä eikä moottoripyörä ”ryömi”. Vapauta kytkin vähitellen ja avaa kaasua. Moottoripyörän pitäisi lähteä liikkeelle kevyesti. Kiihdytä vähitellen.

Jos oikeaa säätöä ei saavuteta tai jos kytkin ei toimi kunnolla, ota yhteyttä valtuutettuun Honda huoltokorjaamoon.

Muita tarkistuksia:
Tarkasta, että kytkinvaijeri ei ole mutkalla, eikä siinä ole kulumia tms. Voitele kytkinvaijeri vaijeriöljyllä, jotta vaijeri ei ruostu eikä kulu ennenaikaisesti.

JÄÄHDYTYSNESTE

Moottoripyörän omistajan täytyy huolehtia jäähdytysnesteestä estääkseen jäätymisen, ylikuumenemisen tai korroosion.
Käytä aina jäähdytysnesteseokseen korkealaatuista, korroosionestoainetta sisältävää ja erityisesti alumiinimoottoreissa käytettäväksi suositeltua jäähdytysnestettä.

HUOM ! Käytä jäähdytysnesteseokseen ainoastaan tislattua vettä; vesijohtovesi saattaa vaurioittaa alumiinimoottoria.

Tehdas on varustanut moottoripyörän jäähdytysnesteseoksella, jossa on 50 % vettä ja 50 % jäähdytysnestettä. Tätä seossuhdetta suositellaan käytettäväksi useimmissa lämpötiloissa ja se antaa hyvän korroosiosuojan. Suurempi osuus pakkasnestettä alentaa jäähdytysjärjestelmän tehoa ja sitä suositellaan lisäsuojaksi jäätymistä vastaan. Pienempi osuus (alle 40 %) pakkasnestettä ei anna riittävää suojaa korroosiota vastaan.

Tarkasta jäähdytysjärjestelmä usein jäätävän kylmällä säällä ja lisää tarvittaessa pakkasnesteen osuutta (pakkasnesteen enimmäismäärä on 60 %).

Jäähdytysnesteen tason tarkastus

Jäähdytysnesteen paisuntasäiliö (1) sijaitsee etusatulan alla. Tarkista jäähdytysnesteen taso moottorin ollessa käyntilämpöinen ja moottoripyörän ollessa pystyssä.
Jos nestetaso on LOWER merkin (3) alapuolella, irrota korkki (4). Lisää jäähdytysnesteseosta UPPER merkkiin (2) asti.

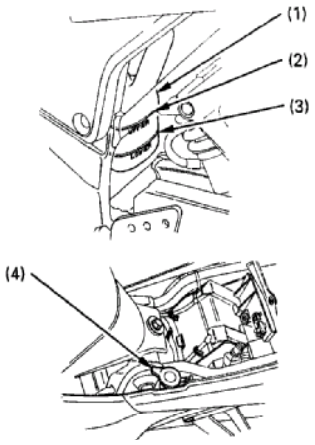

HUOM ! Lisää nestettä aina paisuntanestesäiliöön. Jos paisuntanestesäiliö on tyhjä, tai nesteen hävikki suurta, tarkista vuodot ja ota yhteys Honda huoltokorjaamoon.

VAROITUS ! Älä irrota jäähdyttimen korkkia moottorin ollessa kuuma.
Jäähdytysneste on kuumana paineenalaista ja aiheuttaa palovammoja.

POLTTOAINE

Polttoainesäiliö

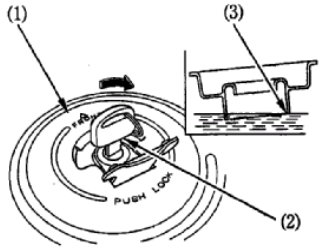

Polttoainesäiliön tilavuus on 10 l.

Avaa lukon suojakansi . Aukaise polttoainesäiliön korkki (1) asettamalla virta-avain (2) polttoainesäiliön lukkoon ja käännä avainta myötäpäivään. Polttoainesäiliön korkki nousee ylös ja on poistettavissa.

Älä täytä polttoainesäiliötä liian täyteen, polttoainetta ei saa olla täyttö-aukon ”kaulassa” (3). Korkki suljetaan painamalla sitä alas kunnes se ”napsahtaa” kiinni ja lukkoon. Irrota avain ja sulje lukon suojakansi.

VAROITUS ! Polttoaine on erityisen herkästi syttyvää. Täytä säiliö hyvin tuuletetussa tilassa, moottorin ollessa sammutettuna. Varmista ettei lähistöllä ole avotulta. Älä läikytä polttoainetta. Jos polttoainetta vuotaa yli, kuivaa tankki ja ympäröivä alue huolellisesti ennen moottorin käynnistämistä. Vältä polttoaineen ihokosketusta tai polttoainehöyryn hengittämistä.

Käytä aina puhdasta lyijytöntä polttoainetta, jonka oktaaniluku on vähintään 91. **Suositus 95 E**. Lyijyllisen polttoaineen käyttöä voi vaurioittaa katalysaattoria.

HUOM ! Jos tasaisella nopeudella ajettaessa moottorista kuuluu ”nakutusta”, vaihda polttoaineen laatua. Jos ”nakutus” edelleen jatkuu, ota yhteys valtuutettuun Honda-huoltokorjaamoon.

Alkoholisekoitteiset polttoaineet

Mikäli joskus joudut käyttämään alkoholisekoitteista polttoainetta huomioi seuraavat seikat:
-Varmista, että oktaaniarvo on vähintään yhtä korkea tai korkeampi kuin Hondan suositus.
-Etanolipitoisuus ei saa olla yli 10 %.
-Metanolipitoista polttoainetta emme suosittele käytettäväksi ollenkaan.
-Älä koskaan käytä metanolipitoista polttoainetta, vaikka se olisi lisä-aineistettua. (korroosion suoja-aineita ja jos metanolipitoisuus on yli 5 %).

MOOTTORIÖLJY

Öljymäärän tarkistus

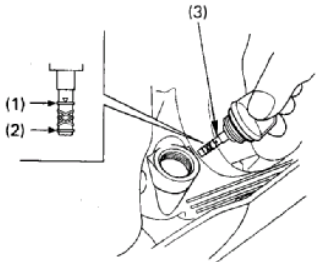

Tarkista moottoriöljyn määrä päivittäin ennen ajamaan lähtöä. Öljytason pitää olla mittatikun (3) ylä- (1) ja alarajan (2) välissä.

1.Käynnistä moottori ja anna sen käydä tyhjäkäyntiä muutaman minuutin ajan.

2. Sammuta moottori. Aseta moottoripyörä pystyasentoon tasaiselle, lujalle alustalle.

3. Muutaman minuutin kuluttua, irrota mittatikku / täyttötulppa ja kuivaa se. Aseta mittatikku reikäänsä (älä kierrä kierteille) ja tarkista öljyn määrä, lisää tarvittaessa (älä täytä liian täyteen) ja aseta mittatikku / täyttötulppa takaisin paikoilleen.

VAROITUS ! Ajaminen liian pienellä öljymäärällä aiheuttaa vakavan moottorivaurion.

RENKAAT

Tämä moottoripyörä on varustettu sisärenkaattomilla renkailla. Käytä ainoastaan TUBELESS merkinnällä varustettuja renkaita ja sisä-renkaattomia venttiileitä vanteilla, joihin on merkitty ”TUBELESS TYRE APPLICABLE”.
Oikea ilmanpaine renkaissa takaa parhaat ajo-ominaisuudet sekä parhaan renkaiden kestoiän. Tarkasta rengaspaineet säännöllisesti ja säädä, jos tarpeen.

HUOM !
-Ilmanpaine renkaissa mitataan renkaiden ollessa kylmät.
-Jos sisärenkaattomiin renkaisiin tulee reikä, ilma renkaasta poistuu hyvin hitaasti. Tarkasta renkaat sen vuoksi erittäin huolellisesti mahdollisten reikien, naarmujen tai terävien esineiden havaitsemiseksi. Mikäli rengas on vaurioitunut, korjauta, vaihdata ja tasapainota se valtuutetulla Honda huoltokorjaamolla.

	Etu	Taka
Rengaskoko	80 / 90 – 17	100 / 80 – 17
Rengaspaine	200 kPa (2,0 kg/cm^2)	225 kPa (2,25 kg/cm^2)
Pienin urasyvyys	1,5 mm	2,0 mm

Tarkista ettei renkaissa ole naarmuja, nauloja tai muita teräviä esineitä. Tarkista myös vanteiden kunto. Jos renkaat tai vanteet ovat vaurioituneet, ota yhteys valtuutettuun Honda huoltokorjaamoon.

VAROITUS !
-Liian vähäinen ilmanpaine renkaissa voi aiheuttaa renkaan vanteelta irtoamisen ja siten vaaratilanteen.
-Kuluneet renkaat heikentävät moottoripyörän hallittavuutta.
-Muiden kuin edellä suositeltujen renkaiden käyttö saattaa heikentää ohjattavuutta.
-Älä asenna sisärenkaallisia renkaita vanteille, jotka on tarkoitettu ainoastaan sisärenkaattomille renkaille.
-Älä yritä laittaa sisärengasta sisärenkaattoman renkaan sisään, sillä ylikuumeneminen saattaa aiheuttaa sisärenkaan räjähtämisen ja siten menettää pyörän hallittavuuden.
-Älä yritä vaihtaa sisärenkaattomia renkaita ilman erikoistyökaluja, sillä vanteet saattavat vaurioitua.
-Oikea renkaiden tasapaino on välttämätön turvalliseen ajoon. Älä yritä itse poistaa painoja renkaista. Jos renkaat vaativat tasapainotusta, ota yhteys valtuutettuun Honda huoltokorjaamoon. Renkaat on tasapainotettava korjauksen ja vaihdon yhteydessä.
-Renkaan korjauksen jälkeen, älä ylitä 80 km/h ensimmäisen 24 tunnin aikana, jotta mahdolliset renkaan tyhjenemiset tai korjauksen epäonnistumiset eivät aiheuta vaaratilannetta.

VIRTALUKKO

Virtalukko (1) sijaitsee mittariston alla.

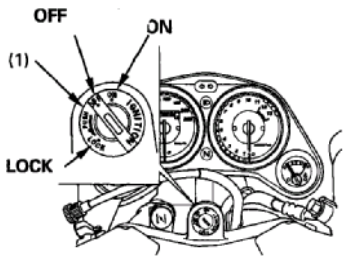

LOCK = Virta poikki, ohjaus lukittu. Moottoria ei voi käynnistää, valot eivät toimi. Avaimen voi irrottaa.

OFF = Virta poikki, moottoria ei voi käynnistää, valot ei toimi, ohjaus ei ole lukittu. Avaimen voi irrottaa.

ON = Virta kytketty, moottorin voi käynnistää, sähkölaitteet toimivat. Avainta ei voi irrottaa.

AVAIMET

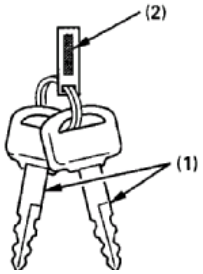

Virta-avaimien (1) mukana seuraa numerolevy (2). Tarvitset levyä aina kun teetät uudet avaimen. Säilytä numerolevy turvallisessa paikassa. Kopioidaksesi uusia avaimia, vie kaikki avaimet numerolevy ja moottoripyörä valtuutetulle Honda-huoltokorjaamolle.

OIKEAN KÄDENSIJAN TOIMINNOT

Käynnistinkytkin (1)

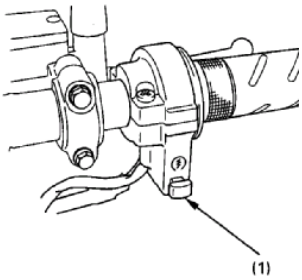

Käynnistinkytkin sijaitsee kaasukahvan vieressä. Kun painat käynnistyskytkintä, käynnistysmoottori (katso kohta moottorin käynnistys).

VASEMMAN KÄDENSIJAN TOIMINNOT

Ajovalonvaihtokytkin (1)
≣D Kaukovalot
≣D Puolivalot

Suuntavilkun kytkin (2)
Kytkintä painetaan sisään, kun halutaan että toiminto loppuu.
⇦ Vasemmalle
⇨ Oikealle

Äänimerkin kytkin (3)
Painetaan kytkintä äänimerkkiä käytettäessä.

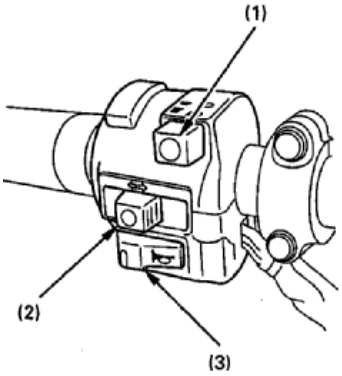

OHJAUSLUKKO

Ohjaus lukitaan kääntämällä ohjaustankoa vasemmalle ääriasentoon, painamalla avain (1) alas ja kääntämällä se LOCK-asentoon.

VAROITUS ! Älä käännä virta-avainta LOCK-asentoon ajaessasi moottoripyörällä, sillä voit menettää ajoneuvosi hallinnan.

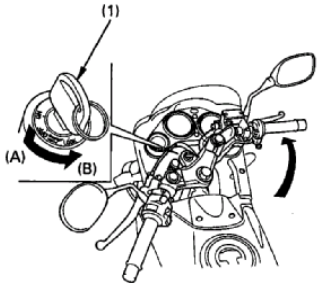

ASIAKIRJATASKU

Asiakirjatasku (1) sijaitsee takasatulan alla säilytyslokerossa (2). Säilytä tämä käyttöohjekirja ja muut moottoripyörää koskevat asiakirjat tässä taskussa. Älä suihkuta vettä tälle alueelle kun peset pyörääsi.

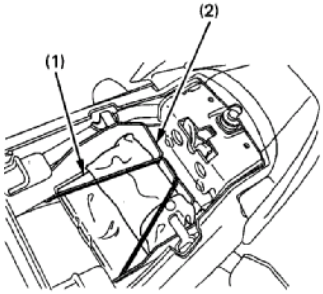

SATULA

Etusatulan (1) irrotuksessa, irrota takasatula ja pultti (2) ja vedä satulaa taakse ja ylöspäin

Satulan kiinnityksessä huomioi että koukku (3) asettuu rungossa olevaan vastakappaleeseen ja kiinnitä pultti ja takasatula.

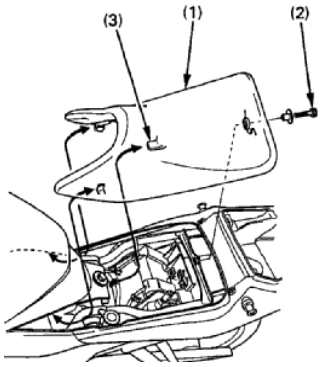

Takasatulan (4) irrotuksessa aseta virta-avain (5) satulalukkoon (6). Käännä avainta myötäpäivään ja vedä vedä satulaa taakse ja ylöspäin.

Satulan kiinnityksessä huomioi että koukut (7) asettuu rungossa oleviin vastakappaleisiin (8) ja lukitse satula painamalla se lukkoon satulan takaosasta. Varmista satulan lukitus.

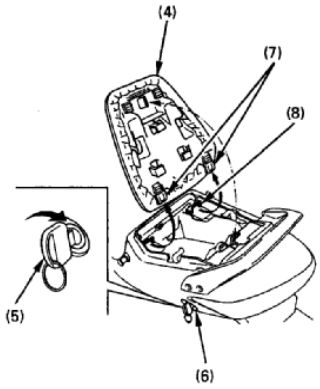

KYPÄRÄLUKKO

Kypäräkoukut (1) sijaitsevat takasatulan alla. Irrota takasatula. Ripusta kypärä koukkuun (1) ja lukitse takasatula.

VAROITUS ! Kypärälukko on tarkoitettu kypärän säilytykseen moottoripyörän ollessa pysäköitynä.
Älä aja moottoripyörällä kypärä kypärälukossa, sillä kypärä saattaa vaikeuttaa turvallista ajoa ja haitata tasapainoa.

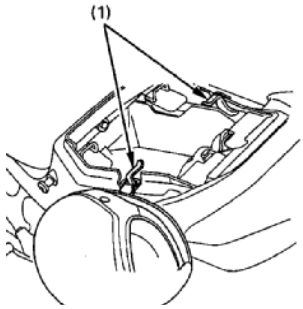

KESKIKATE

Irrotus.

1.Irrota pultit (1).
2.Ittota tapit (2) läpivientikumeista (3).

Kiinnitys käännetyssä järjestyksessä.

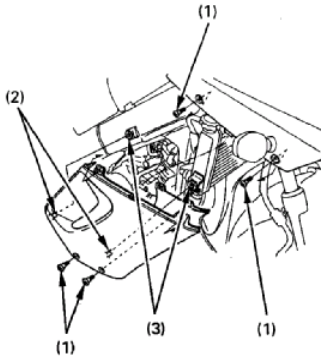

AJOVALON KORKEUDEN SÄÄTÖ

Mikäli ajovalon korkeus vaatii säätöä, käännä säätöruuvista (1).

HUOM ! Noudata viranomaisten sääntöjä ja ohjeita valon korkeuden suhteen.

A = Nousee B = Laskee

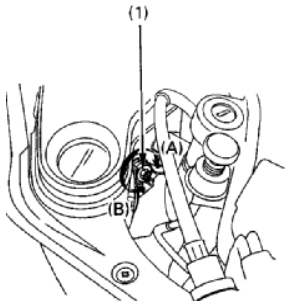

TARKISTUKSET ENNEN AJOA

VAROITUS ! Jos nämä tarkastukset jätetään tekemättä voi seurauksena olla moottoripyörän vaurioituminen tai henkilövahinko. Tarkasta moottoripyöräsi päivittäin ennen ajoa. Listassa olevat tarkastuskohdat vievät ainoastaan muutaman minuutin ja pitkällä tähtäyksellä voivat säästää aikaa, rahaa ja mahdollisesti jopa henkesi.

1. Moottoriöljyn määrä - Lisää tarvittaessa ja tarkista mahdolliset vuodot.
2. Polttoaineen määrä - Lisää tarvittaessa ja tarkista ettei ole vuotoja.
3. Jäähdytysnesteen määrä - Lisää tarvittaessa ja tarkista ettei ole vuotoja.
4. Jarrut - Tarkista kunto ja mahdolliset jarrunestevuodot.
5. Renkaat - Tarkista kunto ja ilmanpaineet.
6. Kaasukahvan toiminta.
7. Toisioketjun kunto - Säädä ja voitele tarvittaessa.
8. Valojen ja äänimerkin toiminta.
9. Sivuseisontatuen katkaisimen toiminta.

Korjaa mahdolliset viat ennen ajamaan lähtöä. Mikäli et itse voi korjata esiin tulleita vikoja, ota yhteys valtuutettuun Honda-huoltokorjaamoon.

MOOTTORIN KÄYNNISTYS

Tässä moottoripyörässä on sivuseisontatuen sytytysvirran katkaisin-järjestelmä. Jos sivuseisontatuki on alhaalla, moottoripyörää ei voida käynnistää ellei vaihde ole vapaalla. Jos sivuseisontatuki on ylhäällä, moottori voidaan käynnistää vapaalla tai vaihteen ollessa päällä, kytkin-kahva pohjaan puristettuna. Jos moottori käynnistetään vaihteen ollessa vapaalla, sivuseisontatuki alhaalla, moottori sammuu välittömästi kun vaihde kytketään päälle.

Suojellaksesi moottoripyöräsi pakojärjestelmän katalysaattoria, älä käytä moottoria pitkään tyhjäkäynnillä ja käytä aina lyijytöntä polttoainetta.

VAROITUS ! Älä koskaan käytä moottoria suljetussa, tuulettamattomassa tilassa.

HUOM ! Älä paina käynnistinkatkaisinta 5 sekuntia kauempaa kerrallaan. Jos moottori ei käynnisty, pidä n. 10 sekunnin tauko ennen kuin yrität uudestaan.

Käynnistämisen valmistelu
Ennen käynnistämistä, aseta virta-avain virtalukkoon, käännä avain ON asentoon ja varmista seuraavat seikat:

- Vaihteisto on vapaalla (vapaavaihteen merkkivalo palaa).

HUOM ! Jos käynnistät lämmintä moottoria seuraa ohjeita ”yli 35°C”.

<u>Lämpötila 10°C - 35°C</u>

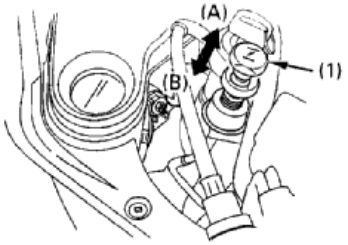

1.Vedä rikastin nuppi (1) täysin auki (A) jos moottori on kylmä.
2.Paina käynnistinkatkaisinta, antaen kaasun olla kiinni.
3.Heti kun moottori on käynnistynyt, pienennä rikastinta, niin että moottori käy tyhjäkäyntiä 2,000-3,000 min^{-1}.
4.Noin puolen minuutin kuluttua työnnä rikastin nuppi täysin kiinni (B). Avaa hieman kaasua, jos tyhjäkäynti on epätasaista.

Lämpötila yli 35°C.

Älä käytä rikastinta, avaa kaasua hieman ja käynnistä moottori.

Lämpötila alle 10°C

1.Seuraa vaiheita 1 - 2 ohjeesta ”10° - 35°C”.
2.Kun moottorin kierrokset nousevat, pienennä rikastinta kunnes moottori käy tyhjäkäyntiä 2,000-3,000 min^{-1}.
3.Jatka moottorin lämmittämistä, kunnes se käy pehmeästi ja reagoi hyvin kaasuun rikastimen ollessa täysin kiinni (B).

HUOM! Liiallinen rikastimen käyttö saattaa alentaa sylinterin ja männän välistä voitelua.

Tulvinut moottori

Mikäli moottori ei käynnisty usean yrityksen jälkeen, on se voinut saada liikaa polttoainetta.
Työnnä rikastin nuppi täysin kiinni (B). Aukaise kaasu täysin auki ja paina käynnistinkatkaisinta 5 sekunnin ajan. Jos moottori käynnistyy, sulje kaasu nopeasti ja avaa sitä hieman. Mikäli moottori ei käynnisty, odota 10 sekuntia ja kokeile uudestaan.

SISÄÄNAJO

Moottoripyörän moitteettoman ja pitkäaikaisen toimivuuden kannalta on tärkeää, että ensimmäiset 500 km ajetaan erityisen varoen ja täydellä kaasulla ajoa välttäen.

AJO

Muista lukea huolellisesti turvallisuusohjeet ennen ajoon lähtöä.
Varmista ennen ajoa, että osaat sivuseisontatuen käytön.

Varmista ettei helposti syttyvät materiaalit, kuten kuiva ruoho pääse kosketuksiin pakoputkistoon kun ajat, käytät tai parkkeeraat moottori-pyörääsi.

1.Anna moottorin käydä lämpimäksi.

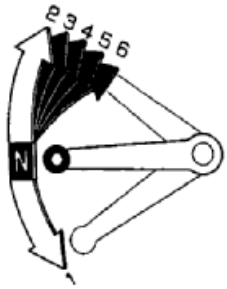

2.Sulje kaasu, vedä kytkinvipu pohjaan ja kytke 1. vaihde päälle painamalla vaihdepoljinta alaspäin.

3.Vapauta kytkinvipu hitaasti samalla kun avaat kaasua vähitellen. Näiden toimintojen koordinointi varmistaa takertelemattoman liikkeelle lähdön.

4.Moottoripyörän liikkuessa tasaisesti eteenpäin sulje kaasu, vedä kytkinvipu pohjaan ja kytke 2. vaihde päälle nostamalla vaihdepoljinta. Menettele samalla tavalla 3. 4. 5 ja 6 vaihteen kytkemiseksi.

5.Nostamalla vaihdepoljinta kerran, kytket aina seuraavaksi isomman vaihteen. Painamalla kerran poljinta, kytket aina seuraavaksi pienemmän vaihteen. Vaihdepoljin palautuu automaattisesti keskelle lepoasentoon.

VAROITUS ! Älä vaihda pienemmälle vaihteelle sellaisesta nopeudesta, joka aiheuttaa moottorin ylikierroksia pienemmällä vaihteella. Seurauksena saattaa olla takarenkaan luistaminen ja ajoneuvon hallinnan menettäminen.

HUOM !
-Älä vaihda vaihteita painamatta kytkintä tai sulkematta kaasua. Seurauksena saattaa olla moottorin tai vaihteiston vaurioituminen.
-Älä hinaa tai työnnä moottoripyörää pitkiä matkoja moottorin ollessa sammutettuna. Vaihteisto ei saa tarpeeksi voitelua ja seurauksena saattaa vaihteiston vaurioituminen.
-Vältä ajamista lähellä tyhjäkäyntiä. Akku ei lataudu ellei moottorin kierroksia ole riittävästi.

JARRUTTAMINEN

Normaalissa jarrutustilanteessa, käytä sekä etu- että takajarrua samanaikaisesti nopeuden vähentämiseksi kun vaihdat pienemmälle vaihteelle. Maksimaalisen jarrutustehon saavuttamiseksi, sulje kaasu ja jarruta voimakkaasti sekä etu- että takajarrulla.
Purista kytkinkahva pohjaan ennen moottoripyörän pysähtymistä.

VAROITUS !

-Ainoastaan etu- tai takajarrun käyttäminen heikentää jarrutustehoa. Varo kuitenkaan jarruttamasta liian voimakkaasti, etteivät pyörät lukkiudu.
-Jarrutusteho ja pyörän käsiteltävyys heikentyy jonkin verran ajettaessa märällä tiellä tai pehmeillä alustoilla. Kaikki toiminnot mainituilla kelillä pitäisi olla ”pehmeitä” ja varovaisia.
-Jos mahdollista, vähennä nopeutta tai jarruta ennen kaarteeseen ajoa. Jarruttaminen tai kaasun sulkeminen keskellä kaarretta saattaa aiheuttaa pyörän hallinnan menettämisen.
-Kun laskeudut pitkää, jyrkkää mäkeä alas, jarruta vuorotellen moottorilla ja jarruilla. Jarrujen yhtämittainen käyttö saattaa ylikuumentaa jarruja ja siten vähentää niiden tehoa.
-Älä pidä jalkaa jarrupolkimella tai kättäsi jarrukahvalla turhaan, sillä muut tienkäyttäjät luulevat sinun jarruttavan ja saatat siten aiheuttaa vaaratilanteen. Jarrujen turha käyttö saattaa myös ylikuumentaa jarruja ja vähentää siten niiden tehoa.

PYSÄKÖIMINEN

1. Kun olet pysäyttänyt moottoripyörän, vaihda vaihde vapaalle, käännä virta-avain OFF asentoon ja poista avain.
2. Käytä sivuseisontatukea pitäessäsi moottoripyörääsi pysäköitynä.

HUOM ! Pysäköi moottoripyörä kovalle, tasaiselle alustalle, jotta se ei pääse kaatumaan. Jos sinun pitää pysäköidä kaltevalle alustalle, aseta moottoripyörän etupää ylämäkeen päin, jotta välttyisit moottoripyörän kaatumiselta tai sivuseisontatuen kääntymisen pois alta.

3.Pidä ohjaus lukittuna ja poista avain varkauden estämiseksi.

Varmista ettei helposti syttyvät materiaalit, kuten kuiva ruoho pääse kosketuksiin pakoputkistoon kun parkkeeraat moottoripyörääsi.

KUINKA VOIT EHKÄISTÄ MOOTTORIPYÖRÄSI VARASTAMISEN

1. Lukitse aina ohjaus, äläkä koskaan jätä avainta virtalukkoon. Kuulostaa yksin-kertaiselta, mutta ihmiset todella unohtavat.

2. Pidä huoli siitä, että moottoripyöräsi rekisteröintipaperit ovat kunnossa ja ajan tasalla.

3. Jos mahdollista, säilytä moottoripyöräsi lukollisessa tilassa.

4. Käytä moottoripyörässäsi hyvälaatuista varkaudenestoa (lukko, varashälytin...).

5. Laita nimesi, osoitteesi ja puhelinnumerosi omistajan käsikirjaan, sillä usein juuri sen perusteella varastetut ajoneuvot palautuvat omistajilleen.

NIMI: _____

OSOITE: _____

PUHELIN NUMERO: _____

MOOTTORIPYÖRÄN HUOLTO

-Kun moottoripyöräsi kaipaa huoltoa, muista että valtuutettu Honda-huoltokorjaamo tuntee moottoripyöräsi parhaiten ja heillä on siihen parhaiten soveltuvat nykyaikaiset välineet.

-Nämä ohjeet on laadittu siltä pohjalta, että moottoripyörää käytetään ainoastaan sille suunniteltuun käyttöön. Jos olosuhteet ovat kovin pölyiset, märät tms; kysy huolto-korjaamolta ohjeita huoltotoimenpiteisiin.

HUOLTO-OHJELMA

HUOLTOVÄLI	kuukausi		6	12	18	
HUOLTOKOHDE	km x 1000	1	4	8	12	HUOM !
Polttoainejärjestelmä			T	T	T	
Kaasukahvan toiminta			T	T	T	
Kaasuttimet – rikastin			T	T	T	
Ilmansuodatin			P	P	V	1
Kampikammion huohotin			P	P	P	3
Sytytystulpat			T	V	T	
Venttiilien välys		T	T	T	T	
Moottoriöljy		V		V		
Moottoriöljyn verkkosuodatin					P	
Kaasuttimet – tyhjäkäynti		T	T	T	T	
Jäähdytysneste				T		2
Jäähdytysjärjestelmä				T		
Toisioilman syöttöjärjestelmä					T	
Toisioketju		T joka 1000 km:n välein				
Jarruneste			T	T	T	2
Jarrupalojen/kenkien kuluminen			T	T	T	
Jarrujärjestelmät		T	T	T	T	
Jarruvalokatkaisin			T	T	T	
Ajovalot			T	T	T	
Kytkinjärjestelmä		T	T	T	T	
Sivuseisontatuki			T	T	T	
Jousitus			T	T	T	
Pultit, mutterit, kiristys		T		T		
Pyörät / renkaat		T	T	T	T	
Ohjauslaakerit			T		T	

T = Tarkasta; puhdista, säädä, voitele tai vaihda jos tarpeen.
P = Puhdista
V = Vaihda

HUOM !
(1) Suorita useammin kun ajat märissä tai pölyisissä ajo-olosuhteissa.
(2) Vaihdetaan joka toinen vuosi.
(3) Suorita useammin kun ajat sateessa tai pitkään täydellä kaasulla.

TYÖKALUT

Työkalut (1) sijaitsevat säilytyslokerossa takasatulan alla.

Sarja sisältää seuraavat työkalut:

- Sytytystulpan avain
- 19 mm lenkkiavain
- 10X12 mm kiintoavain
- 14X17 mm kiintoavain
- 5 mm kuusiokoloavain
- No. 2 Phillips ruuvimeisseli
- No. 2 ruuvimeisseli
- Ruuvimeisselin kahva
- Pihdit
- Jatkokahva
- Työkalupussi

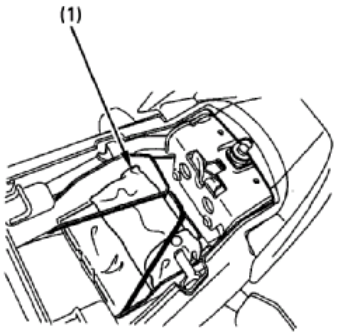

HUOLTOTOIMENPITEET

VAROITUS !
-Jos moottoripyöräsi on kaatunut tai ollut kolarissa, tarkasta ettei mitkään ajamisen kannalta tärkeät osat, kuten hallintalaitteet, vaijerit, jarruletkut tms. ole vaurioituneet.
-Älä aja moottoripyörällä jos vaurio vähääkään vähentää moottoripyörän turvallisuutta. Vie moottoripyöräsi valtuutetulle Honda-huoltokorjaamolle, jotta mahdolliset huomaamattomat vauriot, kuten rungon, jousituksen tai ohjauksen mahdolliset vauriot saadaan selville.
-Sammuta moottori ja aseta moottoripyörä lujalle, tasaiselle alustalle ennen huoltoa.
-Käytä uusia Honda-varaosia huoltaessasi tai korjatessasi moottoripyörääsi. Varaosat, jotka eivät täytä Honda-moottoripyörälle asetettuja laatuvaatimuksia saattavat vahingoittaa moottoripyörääsi.

SARJANUMEROT

Rungon ja moottorin sarjanumeroita tarvitset rekisteröidessäsi moottori-pyörääsi. Niitä voit tarvita myös varaosia tilatessasi. Merkitse sarjanumerot tälle sivulle, jotta ne ovat helposti löydettävissä niitä tarvitessasi.

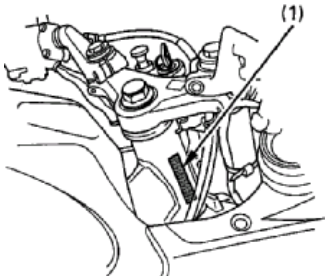

Rungon numero (1)

Sijaitsee ohjauslaakeroinnin oikealla puolella.

Numero: _____

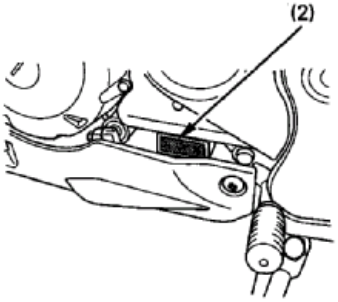

Moottorin sarjanumero (2)

Sijaitsee moottorilohkossa vasemmalla puolella.

Numero: _____

Värikoodi

Sijaitsee rungossa vasemmalla puolella, ohjaustangon alla runkonumeroa vastapäätä. Värikoodia tarvitaan varaosia tilatessa.

Koodi: _____

Väri: _____

KAMPIKAMMION HUOHOTIN

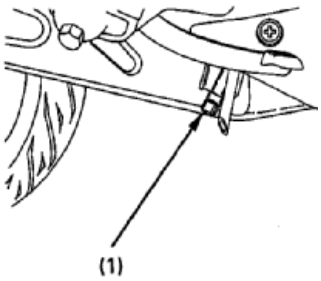

1.Irroita tyhjennystulppa (1) putkesta ja anna sakan valua ulos.

2.Asenna tyhjennystulppa takaisin paikoilleen

HUOM ! Huolla useammin, jos ajat sateella, täydellä kaasulla tai sen jälkeen, kun olet pessyt moottoripyörän, tai jos sakkaa näkyy tyhjennysputken läpinäkyvästä osasta.

MOOTTORIÖLJY

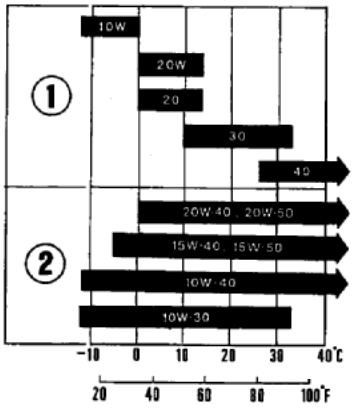

Hyvällä moottoriöljyllä on monia laatuvaatimuksia.
Käytä ainoastaan korkealuokkaista SF- tai SG- luokan laatu-vaatimukset täyttävää moottoriöljyä.

Moottoriöljyn viskositeetti valitaan ilman lämpötilan mukaan. Oheinen taulukko antaa ohjeita sopivan öljyn valitsemiseksi.

Viskositeetiltään 10W-40 öljyä voidaan käyttää ympäri vuoden.

1 = Yksiasteöljy
2 = Moniasteöljy

MOOTTORIÖLJYN VAIHTO

-Moottoriöljyn laatu on päätekijä, joka vaikuttaa moottorin ikään. Vaihda öljy huolto-ohjeiden mukaan.
-Moottoriöljyn vaihto tulee suorittaa moottorin ollessa käyttölämmin.

VAROITUS ! Lämmennyt moottori ja moottoriöljy ovat erittäin kuumia. Ole varovainen ettet polta itseäsi.

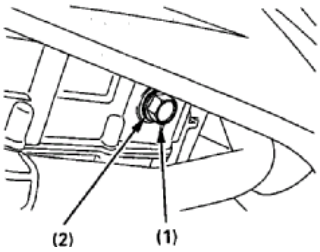

1.Irrota moottoriöljyn täyttötulppa / mittatikku, poistotulppa (1) ja tiiviste (2).

2.Pidä moottoripyörää pystyasennossa n. 10-15 sekuntia jotta kaikki öljy valuisi ulos.

3.Varmista että tiiviste on hyväkuntoinen ja kierrä poistotulppa ja tiiviste paikalleen. Kiristysmomentti 25 Nm.

4.Täytä moottorin kampikammio suositellulla moottoriöljyllä.
Moottoriöljyntilavuus: 1,0 l.

5.Kiinnitä moottoriöljyn täyttötulppa / mittatikku.

6.Käynnistä moottori ja anna käydä muutama minuutti.

7.Sammuta moottori ja tarkista moottoriöljyn määrä muutaman minuutin kuluttua moottoripyörän ollessa pystysuorassa. Tarkasta myös ettei ole öljyvuotoja.

HUOM ! Hävitä käytetty öljy ympäristön kannalta turvallisella tavalla. Älä kaada öljyä maahan, vaan vie se esim. lähimmälle huoltoasemalle hävitettäväksi.

VAROITUS ! Älä koske öljyyn paljain käsin. Kun olet käsitellyt käytettyä öljyä, pese kätesi huolellisesti saippualla ja vedellä.

SYTYTYSTULPPA

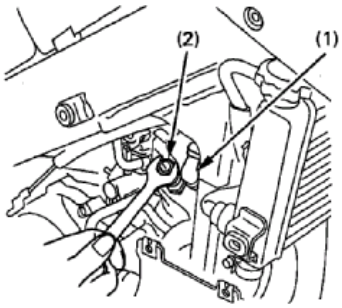

Oikea sytytystulppa:
CR8E (NGK) tai U24ESR-N (DENSO)

1.Irrota keskikate (sivu 22).

2.Irroita tulpanhattu (1) sytytystulpasta.

3.Puhdista sytytystulpan ympäristö huolellisesti. Irrota sytytystulppa tulppa-avaimella (2).

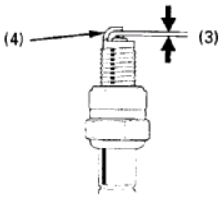

4.Tarkasta elektrodien kunto. Keskielektrodissa pitäisi olla terävät kulmat ja sivuelektrodi ei saa olla syöpynyt. Vaihda tulppa jos se on kulunut.

5.Mittaa sytytystulpan kärkiväli (3) rakotulkilla. Välin tulee olla 0,7 - 0,8 mm. Tarvittaessa säädä sivuelektrodia (4) varovasti taivuttamalla.

6.Asenna sytytystulppa paikalleen ja kiristä käsin.

7.Kiristä tulppa-avaimella uutta sytytystulppaa 1/2 kierrosta tiivistysrenkaan paikoilleen puristamiseksi. Jos käytät vanhaa sytytystulppaa, kierrä vain 1/4 - 1/8 kierrosta. Kiinnitä tulpanhattu.

HUOM ! Riittämättömästi kiristetty sytytystulppa voi tulla niin kuumaksi, että se voi vaurioittaa moottoria. Liika kiristäminen saattaa vahingoittaa kierteitä. Väärän kokoisen tai lämpöarvoisen sytytystulpan käyttö aiheuttaa moottorivaurion.

KAASUKAHVA

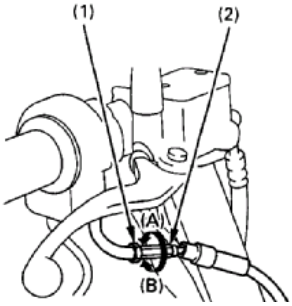

1.Tarkasta, että kaasukahva kiertyy ääri-asentoihinsa ohjaustangon ollessa täysin käännettynä kumpaankin suuntaan.
2.Tarkasta kaasukahvan vapaaliike, jonka pitää olla kahvakumin laipalta mitattuna n. 2-6 mm. Vapaaliikkeen säätämiseksi, löysää lukkomutteria (1) ja kierrä säätöruuvia (2). Kiristä lukkomutteri.

MOOTTORIN TYHJÄKÄYNTI

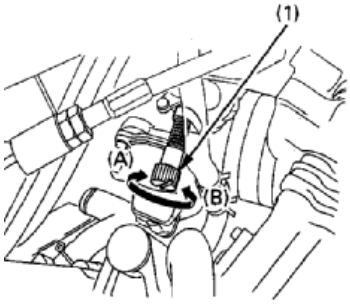

HUOM ! Älä yritä tyhjäkäynnin säädöllä korjata vikoja, jotka eivät johdu tyhjäkäynnin säädöistä.

1.Käytä moottori lämpimäksi.

2.Säädä tyhjäkäynti ruuvista (1).

A = Tyhjäkäynti nousee
B = Tyhjäkäynti laskee

Tyhjäkäyntikierrosluku: 1,400 +/- 100 min^{-1}.

TOISIOKETJU

Tarkasta toisioketju säännöllisesti huoltotaulukon mukaan. Jos ajat erittäin pölyisissä, likaisissa tai märissä olosuhteissa, huolla ja voitele ketjut useammin. Säännöllisen huollon laiminlyöminen lyhentää huomattavasti ketjujen ja rattaiden ikää.

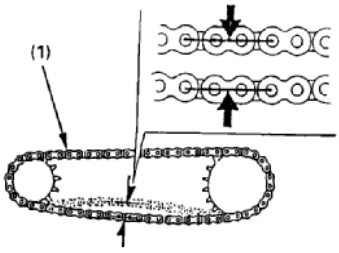

1.Sammuta moottori, nosta takapyörä ilmaan asettamalla tuki moottorin alle ja laita vaihde vapaalle.

2.Tarkasta ketjun (1) vapaaliike kuvan osoittamasta kohdasta. Ketjun kireys on oikea, kun vapaaliike on 20 - 30 mm.

3.Tutki ketjun kireys pyörittämällä takapyörää ja pysäytä se. Ketjun kireys pitää olla sama joka kohdassa. Jos ketju on löysä ainoastaan joissakin kohdissa, jotkut ketjun osat ovat jumiutuneet. Voitele tällöin ketju.

4.Tutki ketjujen ja rattaiden kunto pyörittämällä takapyörää hitaasti.

Toisioketju: Vaurioituneet rullat, löysät laakeritapit, kuivat tai ruostuneet liittymäkohdat, vääntyneet tai kiertyneet liittymäkohdat, epätavallisen suuri kuluminen, väärä asento, puuttuvat O-renkaat.

Rattaat: Erittäin kuluneet rattaat, katkennut tai vaurioitunut rattaan hammas.

Ketjun kiristäminen
Ketjun vapaaliike on tarkistettava vähintään 1000 km:n välein. Mikäli ajat pitkään suurella nopeudella tai pölyisissä olosuhteissa tai toistuvasti kiihdytät voimakkaasti tarkasta ketju päivittäin.

1.Aseta moottoripyörä sivuseisontatuelle vaihteisto kytkettynä vapaalle ja virtalukko OFF asennossa.

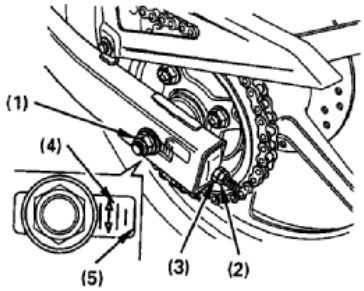

2.Löysää taka-akselin mutteri (1).

3.Löysää lukkomutterit (2) ja säätömutterit (3) molemmilta puolilta.

4.Säädä ketjun kireys kiertämällä säätömuttereita (3). Kiertäminen myötäpäivään kiristää ketjua ja kiertäminen vastapäivään löysää sitä.
Tarkista säätö ketjupyörien puolivälissä ketjun alaosasta. Pyöritä sitten takapyörää ja tarkista kireys ketjun muistakin kohdista. Oikea vapaaliike on 25 - 35 mm.

5.Varmista taka-akselin linjaus, tarkistamalla että mittamerkki (4) on samassa mitta-asteikkolukemassa (5) pyörän molemmin puolin (kts. kuvaa). Mikäli lukemat poikkeavat toisistaan, säädä ne samoiksi kiertämällä jompaakumpaa säätöpulttia.

6.Kiristä taka-akselin mutteri. Kiristysmomentti on 59 Nm ja kiristä säätöpultteja kevyesti ja kiristä lukkomutterit.

7.Tarkasta ketjun kireys.

HUOM ! Jos toisioketjun vapaaliike on liian suuri (yli 50 mm), voi seurauksena olla takahaarukan vaurioituminen.

Ketjun kulumisen tarkistus

Jos säätimen merkki (7) osuu taulukon punaiselle alueelle (6) kun ketju on säädetty oikein, on ketju kulunut ja näin ollen vaihdettava.

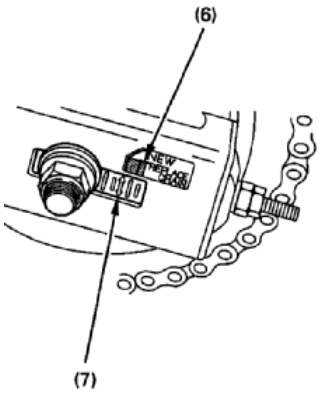

Tämä moottoripyörä on varustettu toisioketjulla jossa ei ole jatkosta. Ketjun vaihtamiseen tarvitaan erikois-työkaluja, ota yhteys Honda huolto-korjaamoon. Älä käytä ketjuja joissa on jatkos !

Ketjun voitelu ja puhdistaminen

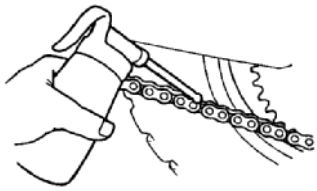

Voitele ketju joka 1000 km, tai useammin, jos ketju näyttää kuivalta.

Ketjun nivelissä on pieniä O-renkaita, jotka saattavat vaurioitua höyry- ja korkeapainepesussa ja tiettyjen kemikaalien vaikutuksesta.

Puhdista ketju esim. valopetrolilla tai parafiinillä. Kuivaa ja rasvaa ainoastaan SAE 80 - 90 vaihteistoöljyllä. Kaupalliset ketjusumutteet saattavat sisältää syövyttäviä lisäaineita, jotka voivat vaurioittaa ketjun kumisia O-renkaita.

Ketjutyyppi: D.I.D 428VI3 – 124LE

JOUSITUKSEN TARKASTUS

1.Tarkasta etujousitus lukitsemalla etujarru ja pumppaamalla etuhaarukkaa ylös – alas voimakkaasti. Liikkeen pitää olla pehmeä, eikä öljyvuotoja saa esiintyä.

2.Nosta takapyörä irti maasta asettamalla moottorin alle tuki. Tarkasta, ettei taka-haarukassa ole sivuttaisliikettä työntämällä takapyörää voimakkaasti edestakaisin sivuttaissuunnassa.

3.Tarkasta kaikkien kiinnikkeiden tiukkuus sekä etu-, että takajousituksesta.

SIVUSEISONTATUKI

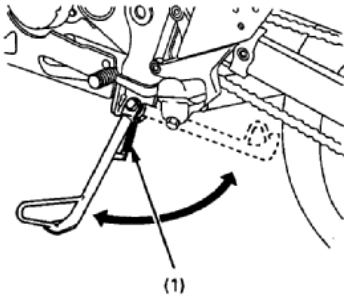

- Tarkasta tuen kunto ja liikkuvuus, sekä tuen jousen (1) kunto
- Tarkasta sivuseisontatuen turvakatkaisinjärjestelmä:

1.Istu moottoripyörän päälle. Nosta sivuseisontatuki ylös ja vaihde vapaalle.

2.Käynnistä moottori kytkinkahva puristettuna. Laita vaihde päälle.

3.Laske sivuseisontatuki alas. Moottorin pitäisi sammua kun sivuseisontatuki on laskettu alas ja vaihde on päällä.

HUOM ! Mikäli turvakatkaisinjärjestelmä ei toimi, ota yhteys valtuutettuun Honda-huoltokorjaamoon.

PYÖRIEN IRROITTAMINEN

Etupyörän irrotus

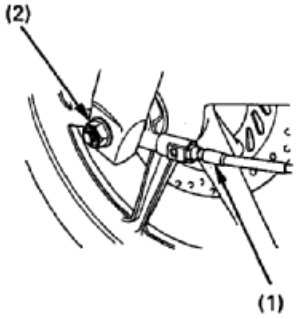

1.Aseta tuki moottorin alle siten, että etupyörä on irti maasta.

2.Irrota nopeusmittarin vaijeri (1) painamalla lukitusta.

3.Irrota akselin mutteri (2).

4.Irrota akseli (3) ja etupyörä.

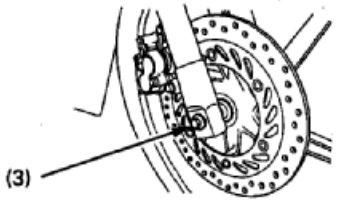

HUOM ! Älä paina jarrukahvaa kun pyörä on irti moottoripyörästä. Tällöin jarrusylinterin mäntä tulee ulos sylinteristä aiheuttaen jarruneste-vuodon. Jos näin kuitenkin tapahtuu, on jarrujärjestelmän huolto välttämätön. Ota silloin yhteys silloin valtuutettuun Honda huoltokorjaamoon.

Etupyörän kiinnitys

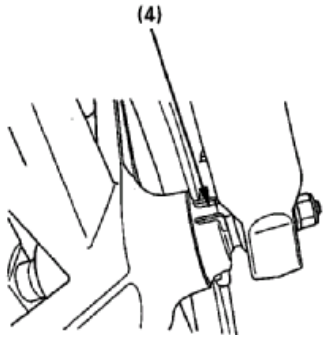

1.Aseta pyörä takaisin paikoilleen, huomioi että jarrulevy menee helposti jarrupalojen väliin, pujota akseli oikean teleskoopin ja pyörän navan läpi.
2.Varmista että ohjain (4) vasemmassa teleskoopissa asettuu nopeusmittarin pyörittäjään.
3.Kiristä mutteri momenttiin **59 N.m.**
4.Purista etujarrua muutama kerta, tarkasta jarrun toiminta ja että pyörä pyörii vapaasti kun vapautat jarrun.

HUOM ! Kun asennat pyörää takaisin paikoilleen, aseta jarrulevy huolellisesti jarrupalojen väliin, jotta jarrupalat eivät vahingoitu.
Käytä kiristämiseen aina momenttiavainta. Jos sinulla ei ole sitä, varmista oikea kiinnitys mahdollisimman pian valtuutetulla Honda huoltokorjaamolla.
Väärä asennus voi vaikuttaa jarrutustehoon.

Takapyörän irrotus

1.Nosta takapyörä ilmaan asettamalla tuki moottorin alle.
2.Löysää ketjun säädön lukitus- (1) ja säätömuttereita (2) ja irrota taka-akselin mutteri (3).
3.Irroita toisioketju (4) ketjupyörästä työntämällä takapyörää eteenpäin.
4.Irrota taka-akseli (5), sivuholkit ja takapyörä takahaarukasta.

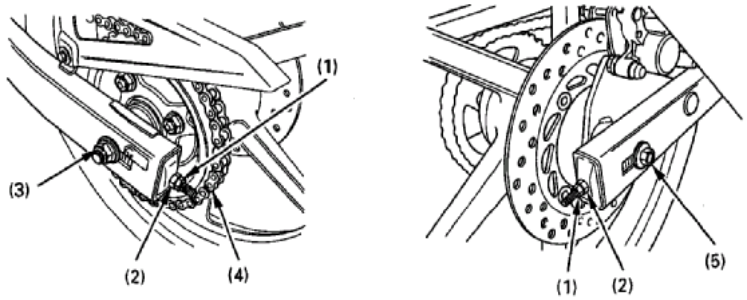

HUOM ! Älä paina jarrupoljinta kun pyörä on irti moottoripyörästä. Tällöin jarrusylinterin mäntä tulee ulos sylinteristä aiheuttaen jarrunestevuodon. Jos näin kuitenkin tapahtuu, on jarrujärjestelmän huolto välttämätön. Ota silloin yhteys silloin valtuutettuun Honda huoltokorjaamoon.

<u>Takapyörän takaisinasennus:</u>

*Asentaaksesi pyörän takaisin, toista edellinen käännetyssä järjestyksessä.
*Kiristä takapyörän akselin mutteri. Kiristystiukkuus on 59 Nm.
*Säädä toisioketjun kireys. Pyörän paikalleen asentamisen jälkeen, kokeile jarruja muutaman kerran ja varmista sen jälkeen, että pyörä pyörii vapaasti. Tarkasta pyörän kiinnitys uudelleen jos pyörä ei pyöri kunnolla.

HUOM ! Kun asennat pyörää takaisin paikoilleen, aseta jarrulevy huolellisesti jarrupalojen väliin, jotta jarrupalat eivät vahingoitu.
Käytä kiristämiseen aina momenttiavainta. Jos sinulla ei ole sitä, varmista oikea kiinnitys mahdollisimman pian valtuutetulla Honda huoltokorjaamolla. Väärä asennus voi vaikuttaa jarrutustehoon.

JARRUPALOJEN KULUMINEN

Jarrupalojen kuluminen riippuu ajotavasta ja ajo-olosuhteista. Märillä ja kuraisilla teillä, jarrupalat kuluvat nopeammin.

Etujarru

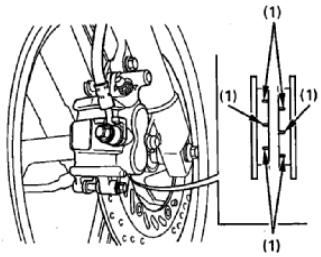

Jarrupalojen kuluneisuus tarkistetaan jarrusatulan alta.

Tarkasta jarrupalojen kunto säännöllisesti ja mikäli yksikin jarrupala on kulunut merkkiin (1) asti, on molemmat palat vaihdettava. Kun jarrupalojen vaihto on ajankohtainen, ota yhteyttä valtuutettuun Honda huoltopisteeseen.

Takajarru

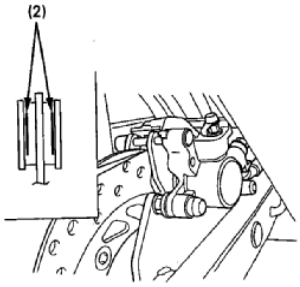

Tarkasta takajarrupalojen kunto jarrusylinterin takapuolelta. Mikäli jompikumpi jarrupaloista on kulunut kulutusmerkkiin (2) asti, on kumpikin jarrupala vaihdettava. Kun jarrupalojen vaihto on ajankohtainen, ota yhteyttä valtuutettuun Honda huoltopisteeseen.

HUOM ! Käytä ainoastaan alkuperäisiä Honda-jarrupaloja, joita saat valtuutetulta Honda jälleenmyyjältäsi.

AKKU

Akkua ei tarvitse huoltaa, eikä siihen tarvitse lisätä nestettä, koska moottoripyörässä on ns. huoltovapaa akku. Mikäli akku heikkenee aiheuttaen käynnistysvaikeuksia tai muita sähköongelmia, anna Honda huoltokorjaamon tutkia asia.

HUOM ! Akku voi vaurioitua, jos yrität poistaa sen korkkeja. Irrota akku ja lataa se täyteen ajokauden päättyessä. Säilytä akkua viileässä, kuivassa paikassa.

VAROITUS ! (Akun käsittelyä koskevat varoitusohjeet)
- Akusta haihtuu räjähdysherkkää vetykaasua; vältä tupakointia, avotulta ja kipinöintiä akun läheisyydessä. Huolehdi riittävästä tuuletuksesta akkua ladattaessa.
-Akku sisältää rikkihappoa (elektrolyytti), joka on voimakkaasti syövyttävää. Käytä suojavaatteita ja kasvosuojusta akkua käsitellessäsi.
- Jos elektrolyyttiä on joutunut iholle, huuhtele runsaalla vedellä.
- Jos elektrolyyttiä on joutunut silmiin, huuhtele runsaalla vedellä vähintään 15 minuutin ajan ja mene heti lääkäriin.
- Elektrolyytti on myrkyllistä: sen nauttiminen on hengenvaarallista. Juo erittäin runsaasti vettä tai maitoa ja sitten kasvisöljyä ja mene heti lääkäriin.
- PIDÄ AKKU LASTEN ULOTTUMATTOMISSA.

Akun irrotus

1.Irrota etusatula.

2.Irrota pikakiinnike (1) ja avaa akun suoja (2).

3.Irroita (-) kaapeli (3) akusta ensin, sen jälkeen irrota (+) kaapeli (4).

4.Nosta akku (5) ulos akku-kotelosta.

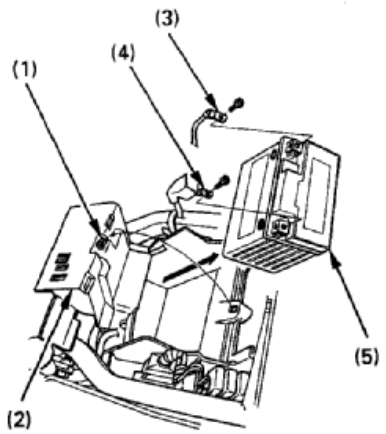

SULAKKEEN VAIHTO

palanut sulake

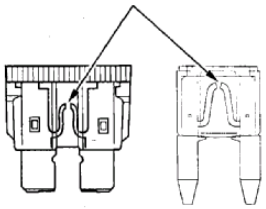

Jos sulake palaa usein, se on useimmiten merkki oikosulusta tai sen sähköjärjestelmän ylikuormituksesta. Ota silloin yhteys valtuutettuun Honda huoltokorjaamoon.

HUOM ! Käännä virtalukko aina OFF asentoon ennen sulakkeiden tarkastamista.

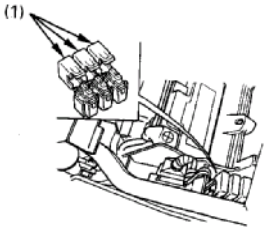

Sulakerasia sijaitsee etusatulan alla.

Sulakkeiden arvot: 10A

1.Irrota etusatula.

2.Avaa akun suoja (sivu 41) ja sulakerasian kannet (1).

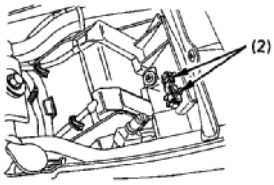

3.Irroita sulake. Mikäli sulake on palanut asenna uusi sulake. Varasulakkeet (2) sijaitsevat akun suojassa.

4.Sulje sulakerasian kansi, akun suoja ja kiinnitä etusatula.

Pääsulake 30A (1) sijaitsee etusatulan alla.

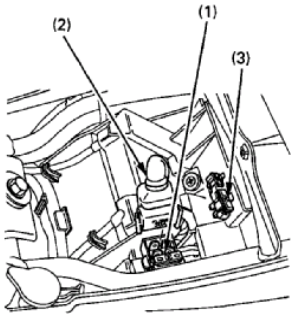

1. Irrota etusatula.

2.Irrota johtoliitin (2) käynnistinsolenoidista.

3.Irrota vanha, palanut sulake ja asenna uusi sulake. Varasulake (3) 30A sijaitsee akun suojassa.

4.Kytke johtoliitin ja kiinnitä etusatula.

VAROITUS ! Käytä aina oikeanarvoista sulaketta. Väärä sulake saattaa aiheuttaa oikosulun.

JARRUVALOKYTKIMEN (1) SÄÄTÖ

Mikäli jarruvalon syttyminen ei ole oikea-aikaista, säätö tapahtuu säätämällä säätömutterista (2). Pyöritä mutteria suuntaan A mikäli jarruvalo syttyy liian myöhään, ja suuntaan B mikäli valo syttyy liian aikaisin.

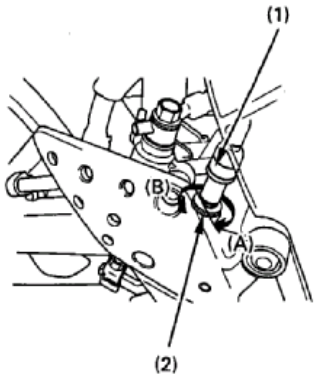

POLTTIMOIDEN VAIHTO

VAROITUS !
- Polttimot ovat kuumia valojen ollessa päällä. Ennen kuin ryhdyt vaihtamaan polttimoa,anna sen jäähtyä kunnolla ja kytke virta valoista pois.
- Käytä aina oikeanarvoisia / tyyppisiä polttimoita.
- Älä käsittele polttimoita rasvaisilla käsillä, käytä mieluiten käsineitä.

Ajovalopolttimo

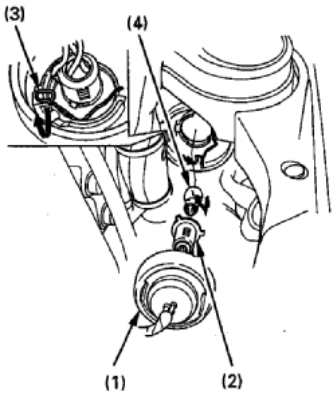

1.Irroita pölysuoja (1).

2.Kytke liitin (2) irti vapauttamalla jousi (3).

3.Irrota polttimo (4) painamalla ja kääntämällä sitä vastapäivään.

4. Kiinnitä uusi polttimo käännetyssä järjestyksessä.

Parkkivalopolttimo

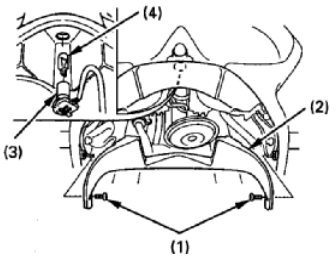

1.Irrota kaksi ruuvia (1) ja keskikate (2).

2.Vedä polttimon kanta (3) irti.

3.Vedä polttimo (4) irti (älä käännä).

4. Kiinnitä uusi polttimo käännetyssä järjestyksessä.

Taka / jarruvalopolttimo

1.Irrota takasatula, pultti (1) ja takavalo (2).
2.Käännä liitintä (3) vastapäivään. Paina polttimoa (4) ja käännä vastapäivään
3.Kiinnitä uusi polttimo käännetyssä järjestyksessä.

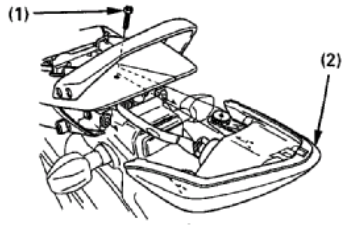

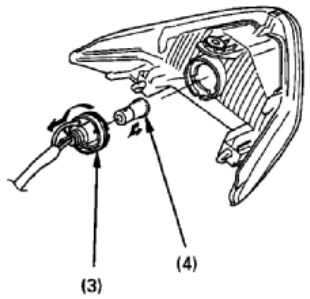

Etu- / takavilkkupolttimo

1.Irrota ruuvi (2), vilkunlasi (1) ja tiiviste (4).

2.Paina polttimo (3), käännä vastapäivään ja vedä itseesi päin.

3.Kiinnitä uusi polttimo käännetyssä järjestyksessä.

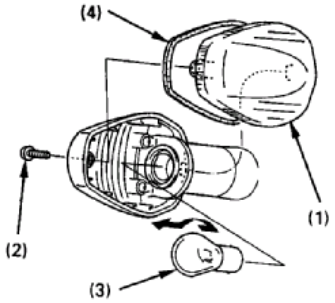

Rekisterikilven valon polttimo

1.Irrota ruuvit (2) ja lasi (1).

2.Vadä polttimo (3) irti (älä käännä).

3.Kiinnitä uusi polttimo käännetyssä järjestyksessä.

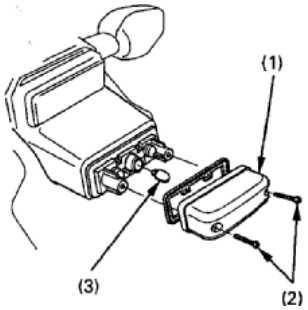

MOOTTORIPYÖRÄN PUHDISTAMINEN

Puhdista moottoripyöräsi säännöllisesti ehkäistäksesi pintavauriot sekä erilaisten nesteiden, kuten öljyn aiheuttamat vauriot.

VAROITUS ! Jos peset moottoripyörääsi korkeapainepesurilla, älä suihkuta vettä (eikä paineilmaa) seuraaviin kohteisiin:

-renkaan napoihin	-kaasuttimiin	-toisioketjuun
-katkaisijoihin	-satulan alle	-tankin alle
-jarrusylintereihin	-ajovaloumpioon	
-polttoainetankin alle	-äänenvaimentimen reikään	

1.Pesun jälkeen, huuhtele huolellisesti puhtaalla, runsaalla vedellä. Vahvat puhdistusaineet voivat ruostuttaa osia.

HUOM ! Puhdista muoviset osat, ajovaloumpio ja mittaristo puhtaalla pesusienellä tai pehmeällä kankaalla, joka on kastettu mietoon saippua-vesiliuokseen. Kastele pestävää kohdetta säännöllisesti virtaavalla vedellä. Ajovaloumpion sisään saattaa muodostua kosteutta pestäessä moottori-pyörää. Kosteus haihtuu hiljalleen pidettäessä pitkiä ajovaloja päällä. Pitäessäsi valoja päällä, pidä moottori käynnissä ettei akku tyhjene.

2. Kuivaa moottoripyörä, käynnistä moottori ja anna sen käydä muutaman minuutin ajan.

3. Kokeile jarrujen toiminta ennen ajoa.

VAROITUS ! Jarrujen teho saattaa hetkeksi heikentyä pesun jälkeen.

4.Voitele toisioketju välittömästi moottoripyörän pesun jälkeen.

Tiesuolan poisto

Tiesuola ja merivesi aiheuttaa korroosiota. Kun peset moottoripyörääsi, huomioi seuraavat ohjeet kun on ajettu suolaisissa olosuhteissa.

1.Pese moottoripyörääsi kylmällä vedellä. Älä käytä lämmintä vettä, se pahentaa suolan vaikutusta.

2.Kuivaa moottoripyörääsi ja vahaa metallipinnat.

MOOTTORIPYÖRÄN TALVISÄILYTYS

Perusteellinen huolto ja puhdistus pidentävät moottoripyörän käyttöikää ja samanaikaisesti antavat huolettoman aloituksen seuraavalle ajokaudelle.

Toimenpiteet:

1.Vaihda moottoriin uudet öljyt ja voitele toisioketju.

2.Tarkista jäähdytysnesteen pakkaskestävyys ja määrä.

3.Lisää polttoaineen sekaan polttoaineen säilöntäainetta (Fuel stabilizer) ja käytä moottoria niin että säilöntäainetta kulkeutuu kaasuttimiin. Tai vaihto-ehtoisesti tyhjennä polttoainesäiliö ja kaasutin polttoaineesta sekä sumuta suojaöljy säiliön sisäpinnoille. Kiinnitä polttoainesäiliön korkki.

4.Irroita sytytystulppa ja kaada n. ruokalusikallinen puhdasta moottoriöljyä sylinteriin. Pyöritä moottoria niin, että öljy jakaantuu ympäri sylinteriä. Kiinnitä tämän jälkeen sytytystulppa paikoilleen.

5.Irroita akku ja säilytä se suojassa pakkaselta ja suoralta auringon-paisteelta. Kerran kuukaudessa on akkua kuormitettava ja ladattava se täyteen.

6.Pese moottoripyörä ja anna sen kuivua. Vahaa kaikki maalatut pinnat ja sumuta suojaöljyä kaikille kromatuille pinnoille.

7.Tarkasta rengaspaineet ja aseta tuki moottorin alle siten, että molemmat renkaat ovat ilmassa. Peitä moottoripyörä suoja-kankaalla (älä käytä muovia).

TOIMENPITEET ENNEN AJOKAUDEN ALKUA

1.Puhdista moottoripyörä ja vaihda moottoriöljy, jos moottoripyörä on ollut varastoituna kauemmin kuin 4 kuukautta.

2. Lataa akku ja asenna se takaisin paikoilleen.

3.Poista liika suojaöljy polttoainesäiliöstä ja täytä polttoainesäiliö uudella puhtaalla polttoaineella.

4.Tee tarkistukset ennen ajoa. Aja hitaalla nopeudella pieni lenkki, ennen kuin lähdet pidemmälle.

TEKNISET TIEDOT

MITAT

Pituus	1,920 mm
Leveys	675 mm
Korkeus	1,070 mm
Akseliväli	1,295 mm
Kuivapaino	116 kg
Maksimi kantavuus	180 kg

TILAVUUDET

Moottoriöljy	öljynvaihto 1,0 l
Polttoainesäiliö	10 l
Jäähdytysjärjestelmä	0,72 l

MOOTTORI

Halk. + isku	58,0 X 47,2 mm
Puristussuhde	11,0 : 1
Iskutilavuus	125 cm^3
Tyhjäkäynti kierrosluku	1,400 +/- 100 min^{-1}
Sytytystulppa	CR8E (NGK) U24ESR-N (DENSO)
Sytytystulppa kovaan ajoon	CR9E (NGK) U27ESR-N (DENSO)
Sytytystulpan kärkiväli	0,7-0,8 mm
Venttilivälys (kylmänä)	imu 0,06 mm
	pako 0,27 mm

RUNKO

Caster	25°
Jättö	88 mm
Rengaskoko etu	80/90-17
taka	100/80-17

VÄLITYSSUHTEET

Ensiö	3.350
1 - V	3.083
2 - V	1.941
3 - V	1.500
4 - V	1.227
5 - V	1.041
6 - V	0.923
Toisio	2.800

SÄHKÖLAITTEET

Akku	12V-5Ah
Laturi	0.230 kW / 5,000 min^{-1}
Pääsulake	30 A
Käyttösulake	10 A

VALOT

Ajovalo	12V - 35 / 35 W X 2
Taka- / jarruvalo	12V - 21 / 5 W X 2
Suuntavilkun valo	12V - 21 W
Merkkivalot	12V - 1,7 W
Rekisterikilven valo	12V - 5 W

KATALYSAATTORI

Tämä moottoripyörä on varustettu katalysaattorilla. Katalysaattori sisältää jalometalleja jotka kiihdyttävät pakokaasujen kemiallista reaktiota ja näin vähentävät pakokaasujen päästöjä (HC, CO ja NOx). Toimiakseen katalysaattori tarvitsee korkean lämpötilan ja näin ollen katalysaattori tulee erittäin kuumaksi. Tästä syystä älä parkkeeraa pyörääsi alustalle jossa on helposti syttyvää materiaali (esim. kuiva ruoho). Vajavainen katalysaattorin toiminta vaikuttaa pakokaasujen päästöihin ja moottorin suorituskykyyn. Noudata seuraavia ohjeita varmistaaksesi katalysaattorin virheettömän toiminnan.

- Käytä aina lyijytöntä polttoainetta. Pienikin määrä lyijyllistä polttoainetta voi pilata katalysaattorin jalometalleja ja tehdä katalysaattorista tehottoman.
- Huolla moottoripyöräsi säännöllisesti huolto-ohjeiden mukaan.
- Mikäli moottorin käynti on epätasaista, toimita moottoripyöräsi valtuutetulle Honda huoltokorjaamolle.